SERIE	ARTIKELNUMMER	MODELL	FUNKTION
M1 - 110	**CR130621O**	**NFT109ELC**	**Griddleplatten**

PRODUKT

Elektro-Grillplatte beidseitig bedienbar, glatt, hartverchromt, Oberteil

MARENO ALI Group Srl Società a Socio Unico:
Via Conti Agosti , 231 - 31010 Mareno di Piave (TV)
Capitale Sociale 50.000.000,00 i.v.

Die in diesem Dokument angegebenen Daten gelten als unverbindlich. Das Unternehmen behält sich das Recht vor, jederzeit ohne vorherige Ankündigung Änderungen vorzunehmen.

SERIE	ARTIKELNUMMER	MODELL	FUNKTION
M1 - 110	**CR130621O**	**NFT109ELC**	**Griddleplatten**

PRODUKT

Elektro-Grillplatte beidseitig bedienbar, glatt, hartverchromt, Oberteil

DETAILS

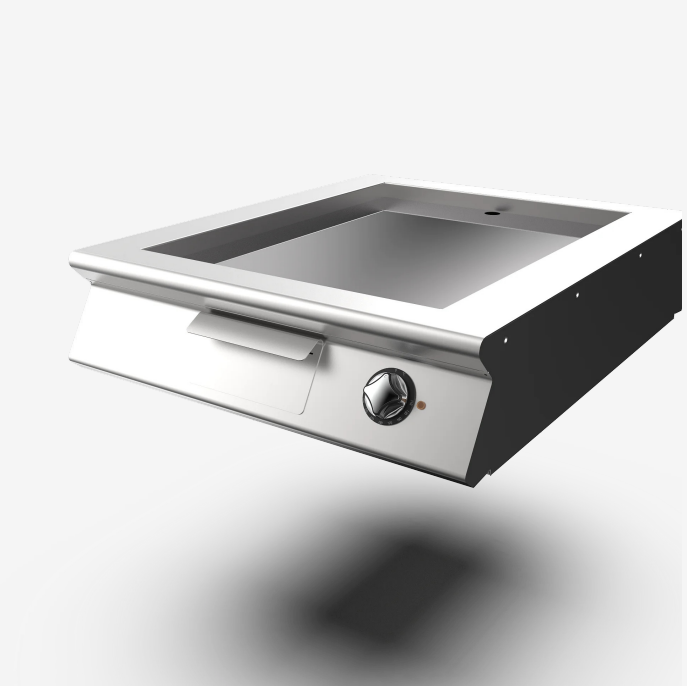

MARENO
kitchen solutions since 1922

SERIE	ARTIKELNUMMER	MODELL	FUNKTION
M1 - 110	**CR130621O**	**NFT109ELC**	**Griddleplatten**

PRODUKT

Elektro-Grillplatte beidseitig bedienbar, glatt, hartverchromt, Oberteil

TECHNISCHE DATEN

BREITE (mm):	**900**
TIEFE (mm):	**1100**
HÖHE (mm):	**250**
GEWICHT (Kg):	**137**
VOLUMEN (m^3):	**0.37**
GESAMT-WATT (kW):	**15**
NETZSPANNUNG (V):	**VAC400 3N**
ANZAHL KOCHZONEN:	**2**
MAßE KOCHZONEN (mm):	**680x900 mm**
DETAILS ZUR KOCHZONE:	**2 x 7.5 kW**
PRODUKTSPEZIFIKATIONEN:	**Glatt hartverchromt Platte**
IP SCHUTZGRAD:	**IPX5**
BETRIEBSTEMPERATUR (°C):	**110-280**

BESCHREIBUNG

Elektro-Grillplatte beidseitig bedienbar, Edelstahl AISI 304. Arbeitsplatte in 2 mm Materialstärke, geeignet für Verbindung Stoß an Stoß mit anderen Geräten aus der Serie. Glatte Platte hartverchromt. Bratfläche 40 mm in die Oberplatte abgesenkt und hermetisch verschweißt, geneigt nach vorne. 65 mm Kaltzone an der Vorderseite (nicht beheizt). Runde Fettablauföffnung Durchmesser 40 mm. Fettauffangschublade für bis 1,5 Liter. Beheizung durch gekapselte Widerstände aus Incoloy. Die Aufheizung wird durch eine orangefarbene Kontrollleuchte auf der Bedienblende angezeigt. Thermostatische Temperaturregelung zwischen 110 und 280 C°. Sicherheitsthermostat, der bei Übertemperaturen eingreift. Zwei unabhängige Heizzonen. Bratfläche 680x900 mm. Wendespachtel im Lieferumfang enthalten. Verschlussstopfen und grosse Schublade für die Reinigung der Bratfläche sind optional. Das Gerät erfüllt die Anforderungen der europäischen Verordnung (EG) Nr. 1935/2004 über Materialien mit Lebensmittelkontakt.

SERIE	ARTIKELNUMMER	MODELL	FUNKTION
MI - 110	**CR130621O**	**NFT109ELC**	**Griddleplatten**

PRODUKT

Elektro-Grillplatte beidseitig bedienbar, glatt, hartverchromt, Oberteil

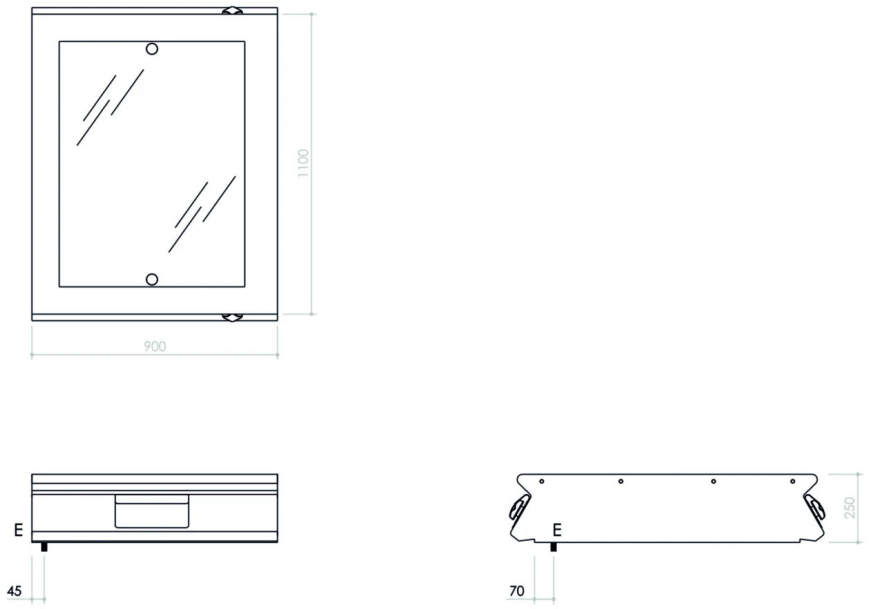

INSTALLATIONSANGABEN

(E) Elektroanschluss:	VAC400 3N 50/60Hz

MARENO ALI Group Srl Società a Socio Unico:
Via Conti Agosti , 231 - 31010 Mareno di Piave (TV)
Capitale Sociale 50.000.000,00 i.v.

Die in diesem Dokument angegebenen Daten gelten als unverbindlich. Das Unternehmen behält sich das Recht vor, jederzeit ohne vorherige Ankündigung Änderungen vorzunehmen.